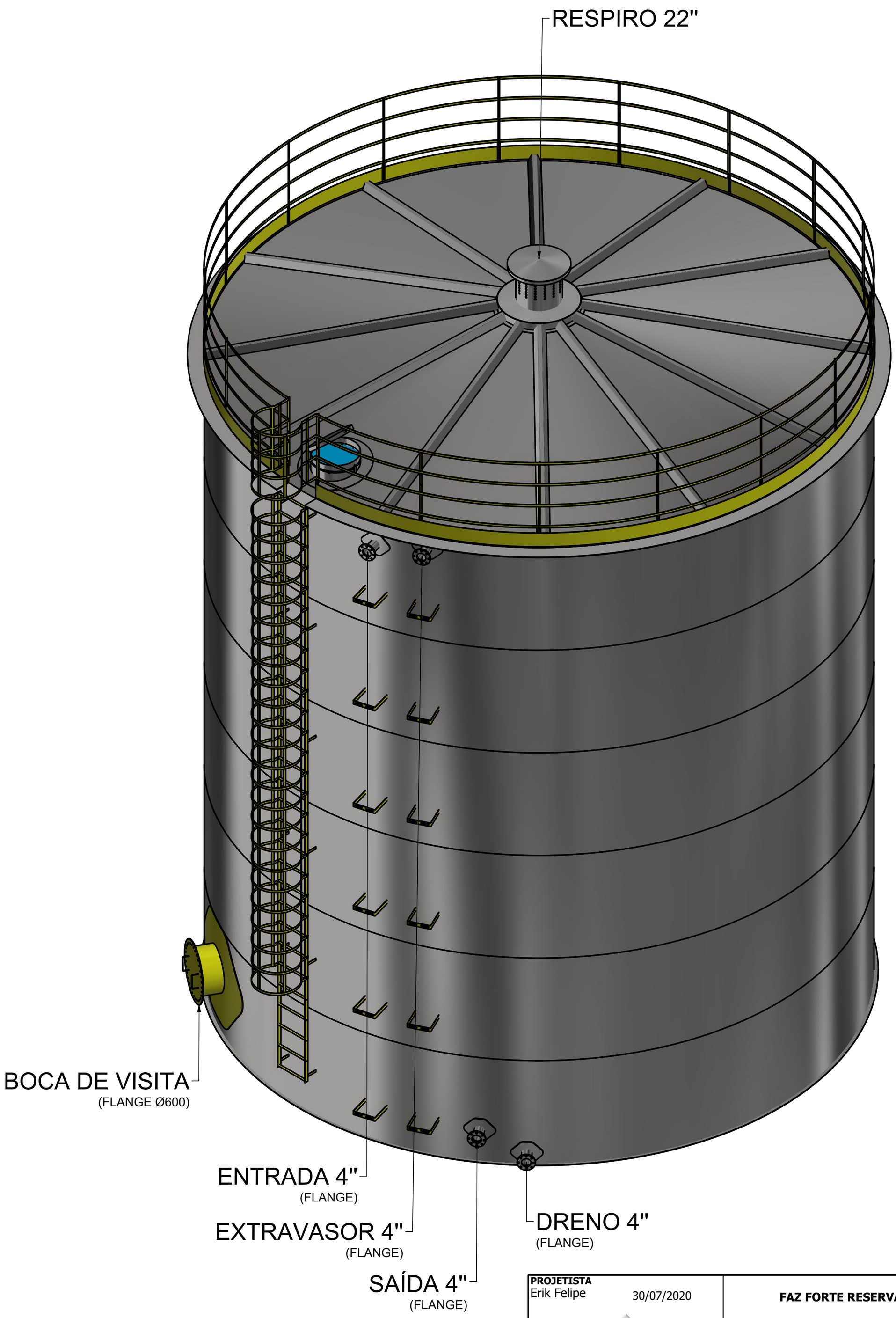

PROJETISTA Erik Felipe 30/07/2020	**FAZ FORTE RESERVATORIOS METALICOS**	
FAZFORTE	**NOME EMPRESA:** **TBL 45001**	
	SIZE C	DWG NO TBL 45001	REV
	SCALE	SHEET 1 OF 7

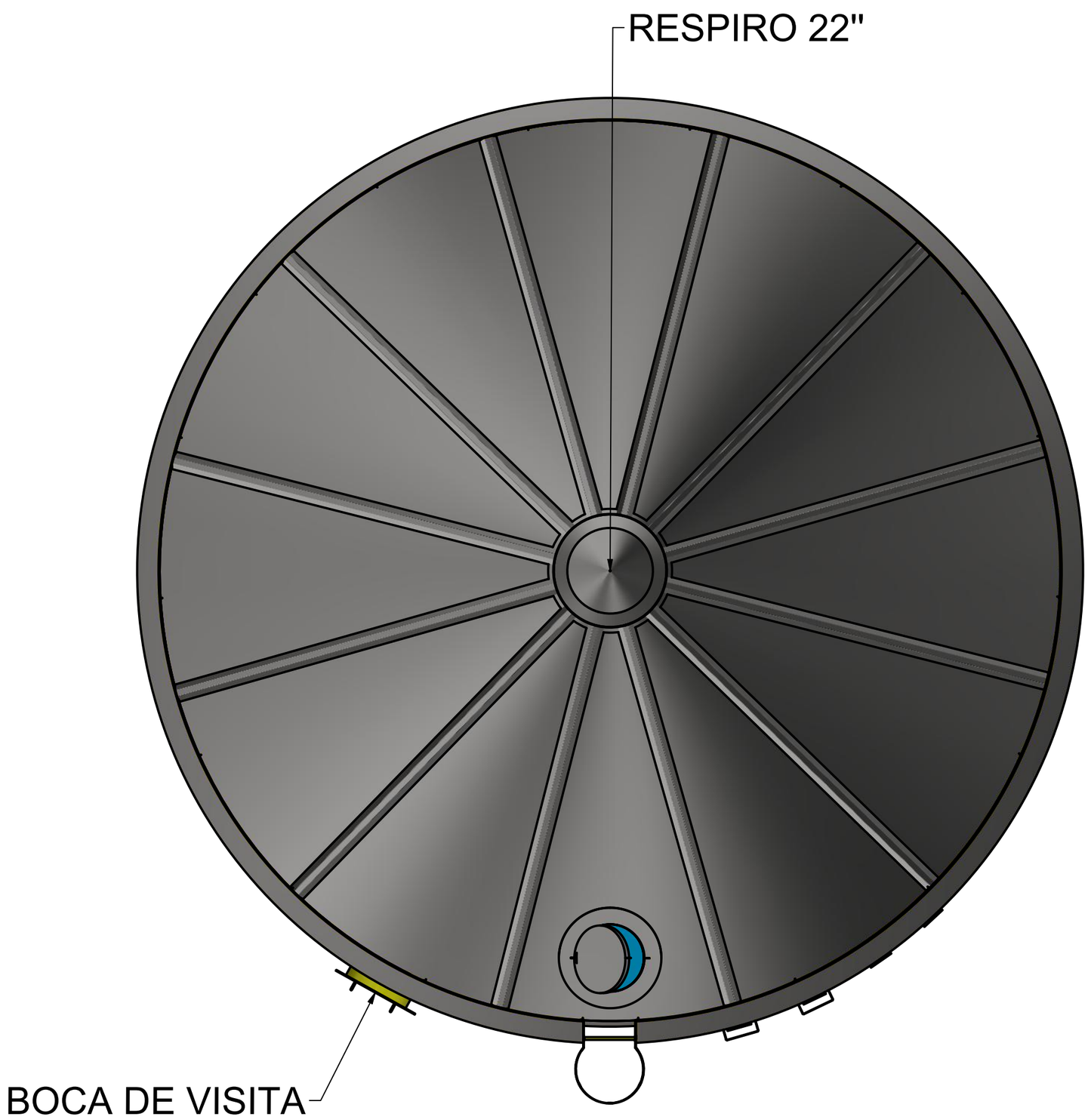
RESPIRO 22"
BOCA DE VISITA
(FLANGE Ø600)

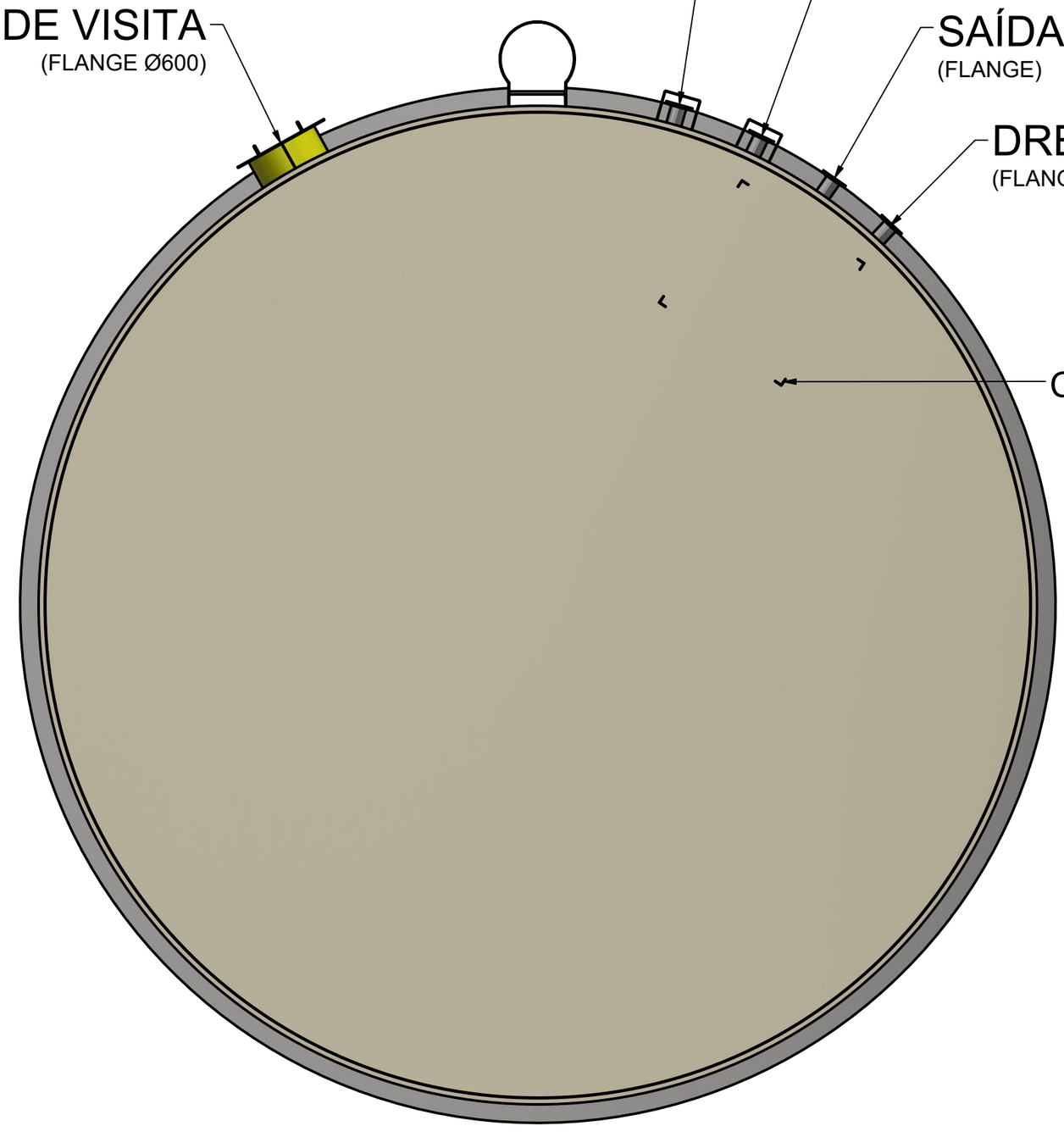
ENTRADA 4"
(FLANGE)
EXTRAVASOR 4"
(FLANGE)
BOCA DE VISITA
(FLANGE Ø600)
SAÍDA 4"
(FLANGE)
DRENO 4"
(FLANGE)
CHAPA ANTI-VÓRTICE

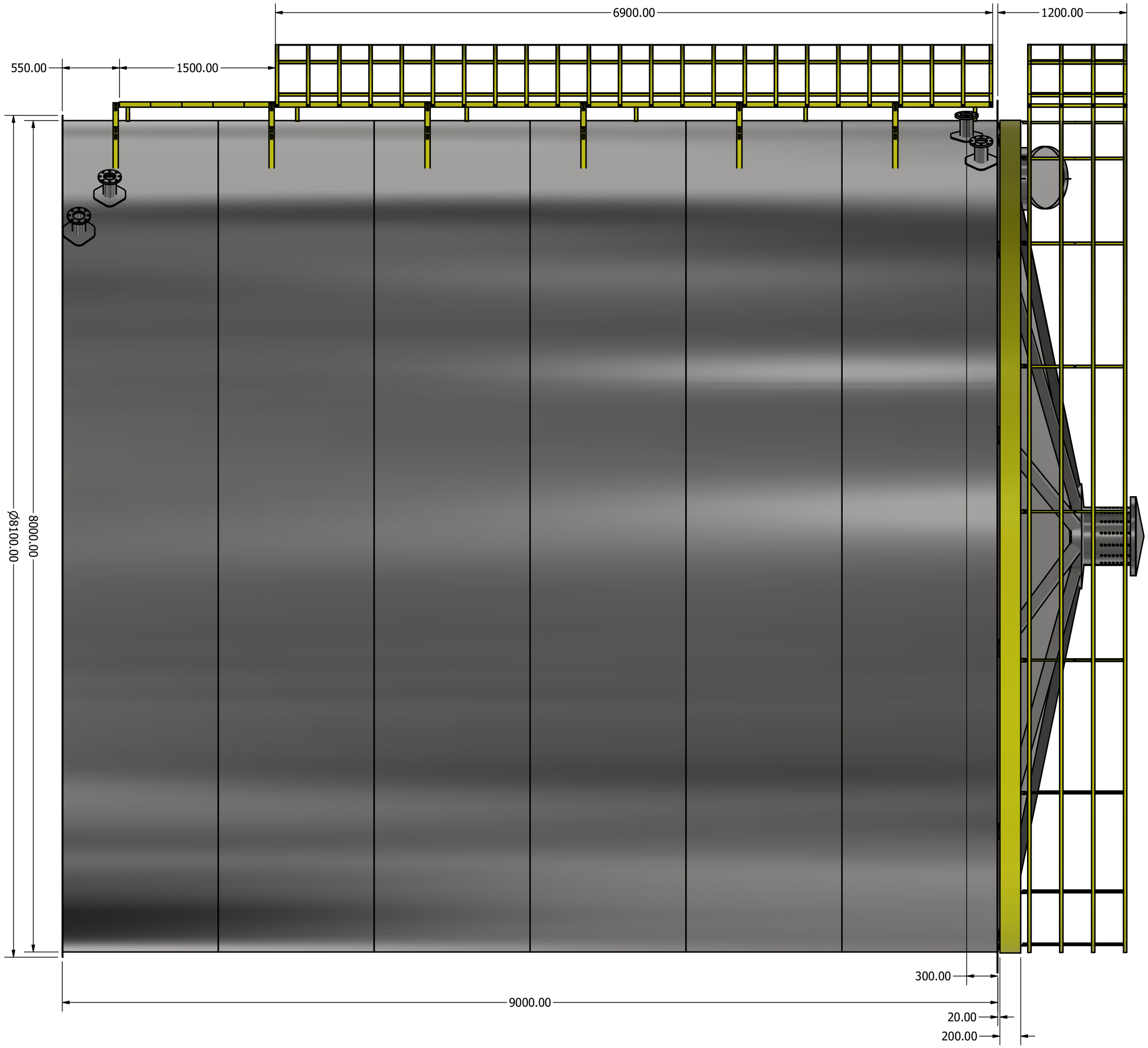
6900.00
1200.00
550.00
1500.00
Ø8100.00
8000.00
300.00
9000.00
20.00
200.00

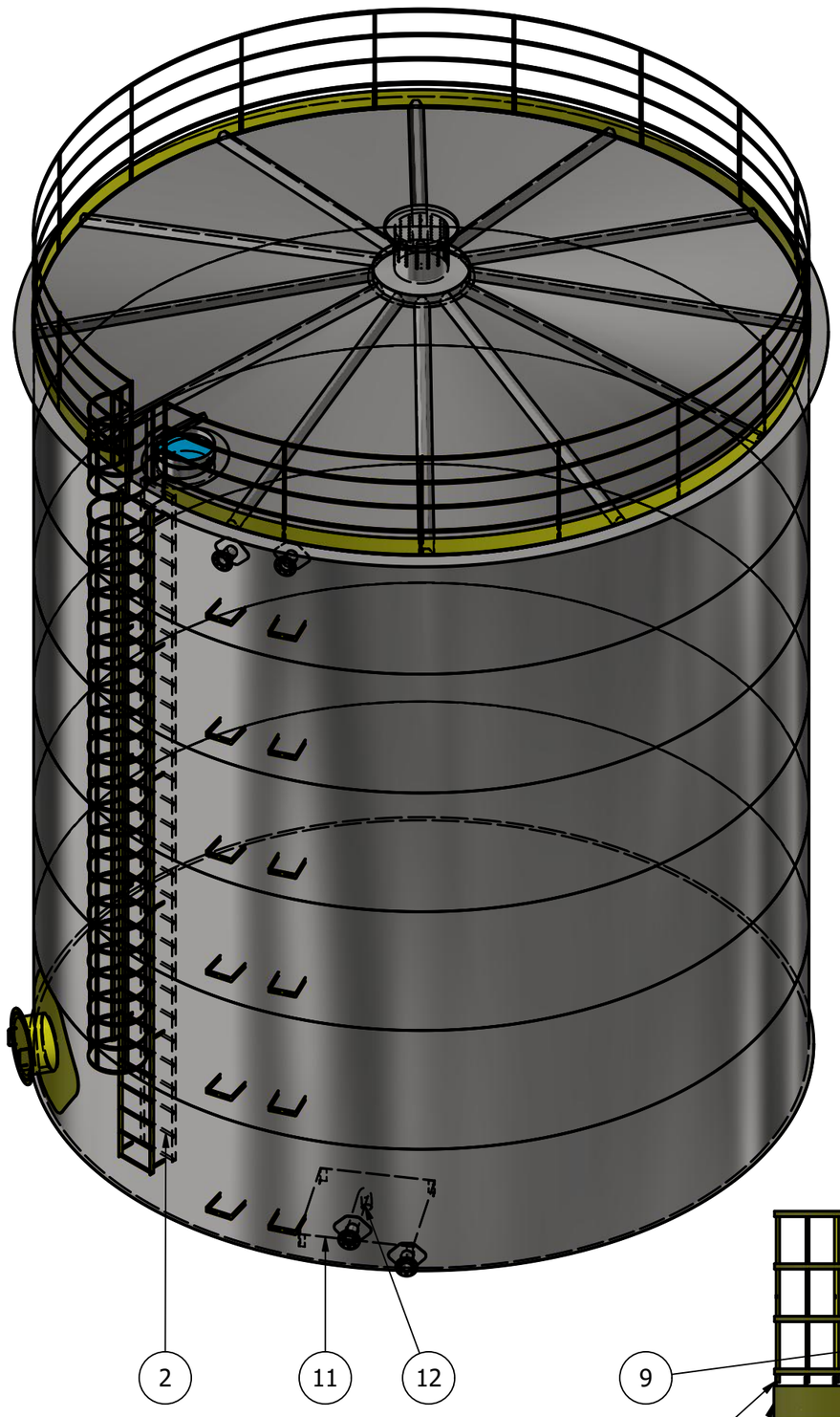

LISTA DE PEÇAS			
ITEM	QTD	NÚM. DE PEÇA	MASSA
2	33	Degrau sem guarda corpo	2,941 kg
3	23	Degrau com guarda corpo	4,817 kg
4	12	SUPORTE PARAFUSO ESCADA	0,120 kg
5	1	guarda corpo1	0,709 kg
6	2	DEGRAU	1,805 kg
7	1	PINGADEIRA 200mm #6.35	256,825 kg
8	1	TRAVAMENTO TETO	452,942 kg
9	1	RESPIRO PADRÃO 22 POLEGADA	41,322 kg
10	1	BOCA INSPEÇÃO 600 MM + REFORÇO	16,088 kg
11	1	CHAPA ANT-VÓRTICE #6.35	74,160 kg
12	1	TUBO CHAPA ANT-VÓRTICE	0,149 kg
13	4	FLANGE 4" ANSI B16.5	12,468 kg
14	12	SUPORTE TUBO FLANGE	1,541 kg
16	1	GRADE SEGURANÇA 8000	108,431 kg
17	1	RODAPÉ #3mm	118,627 kg
18	1	BOCA FLANGEADA COM REFORÇO	98,540 kg

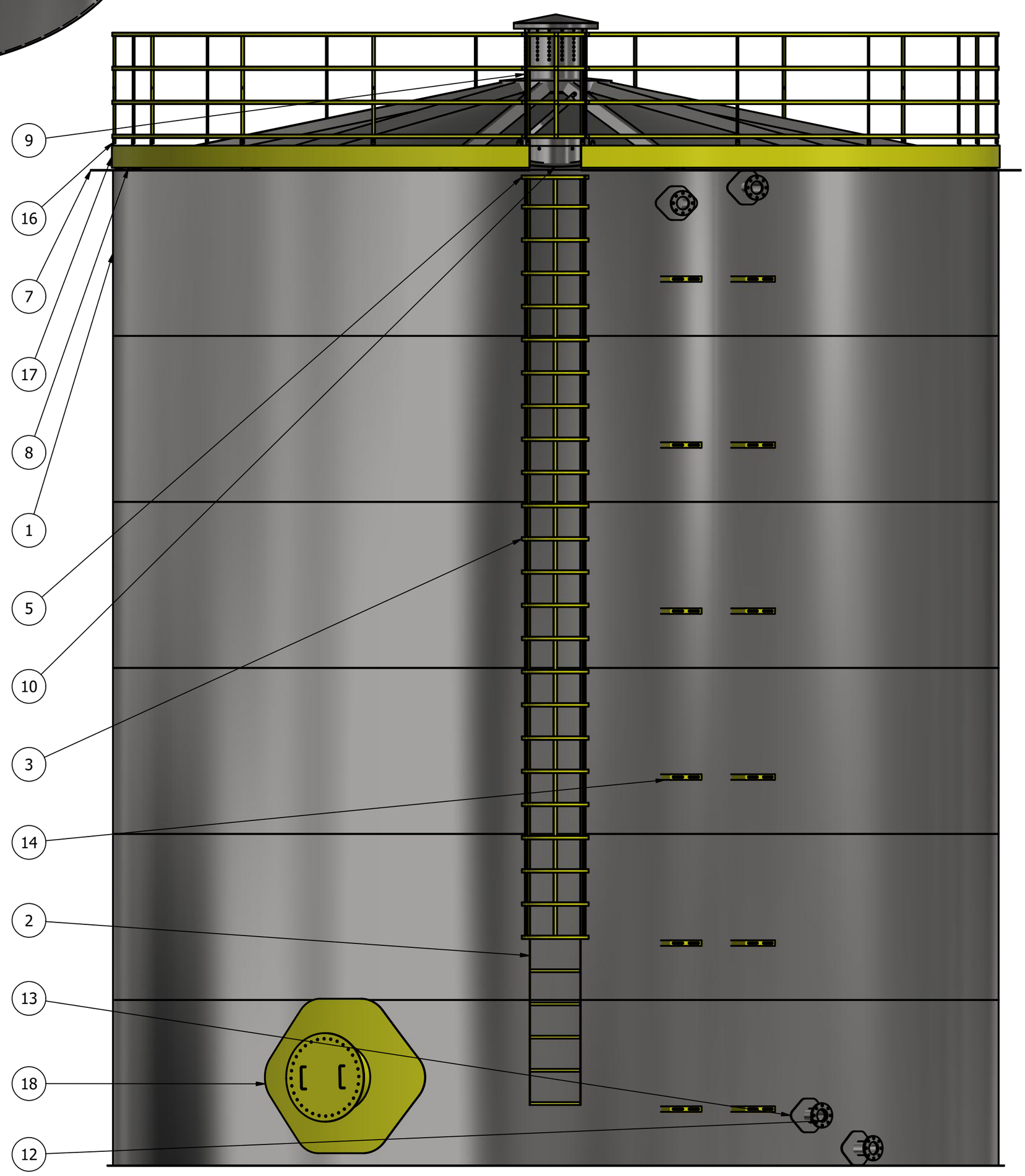

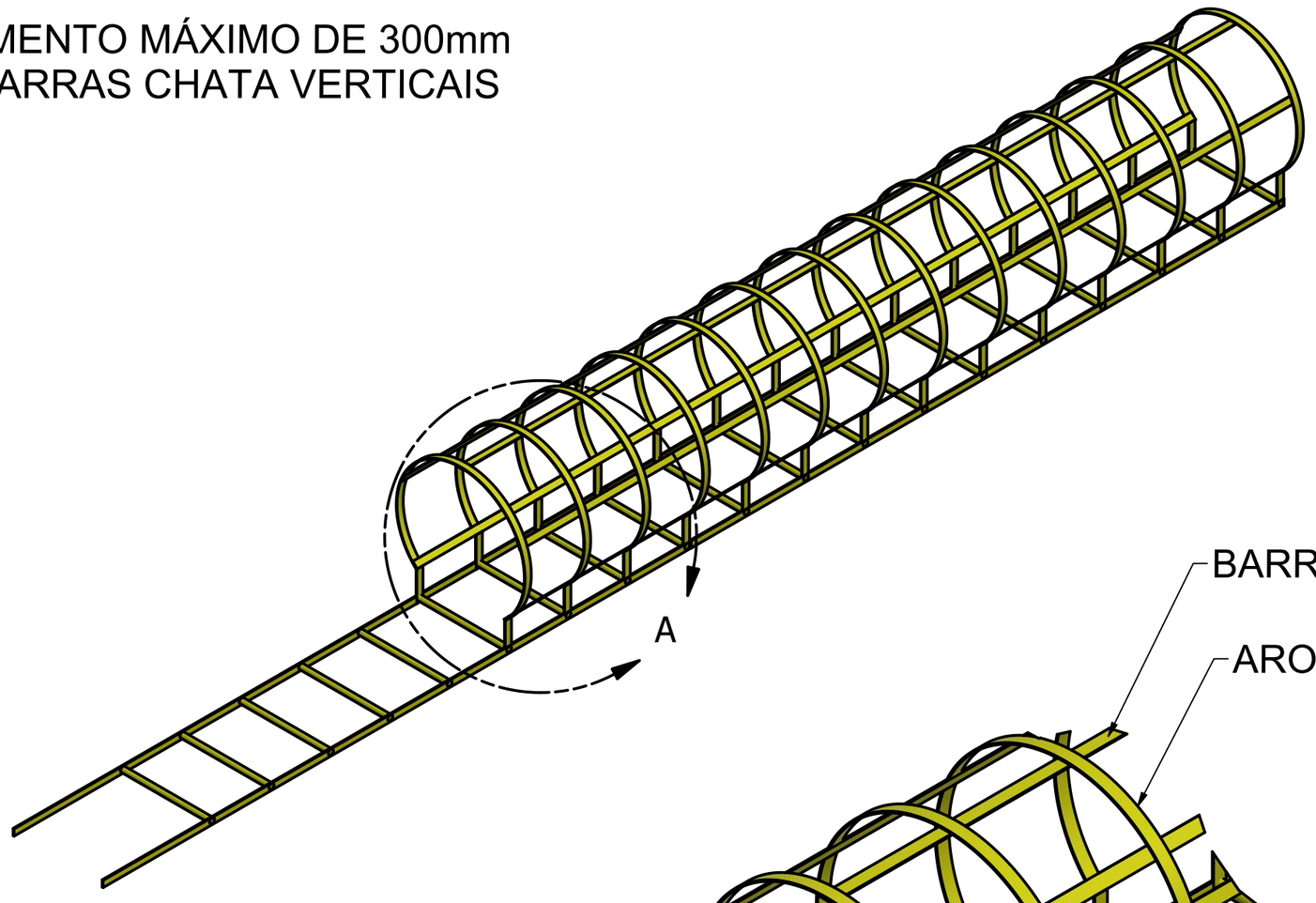

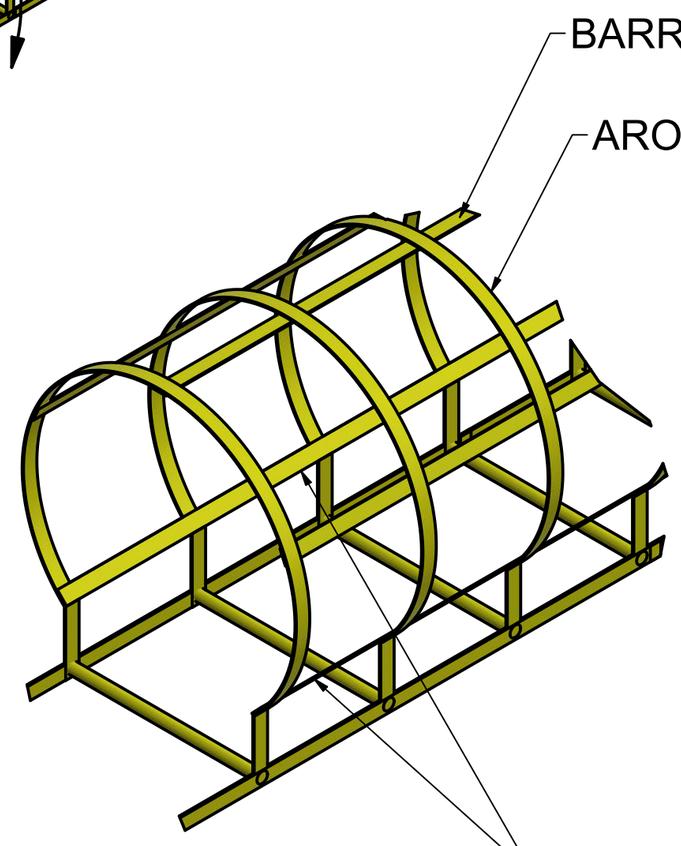

DETALHE A
ESCALA 1 / 10

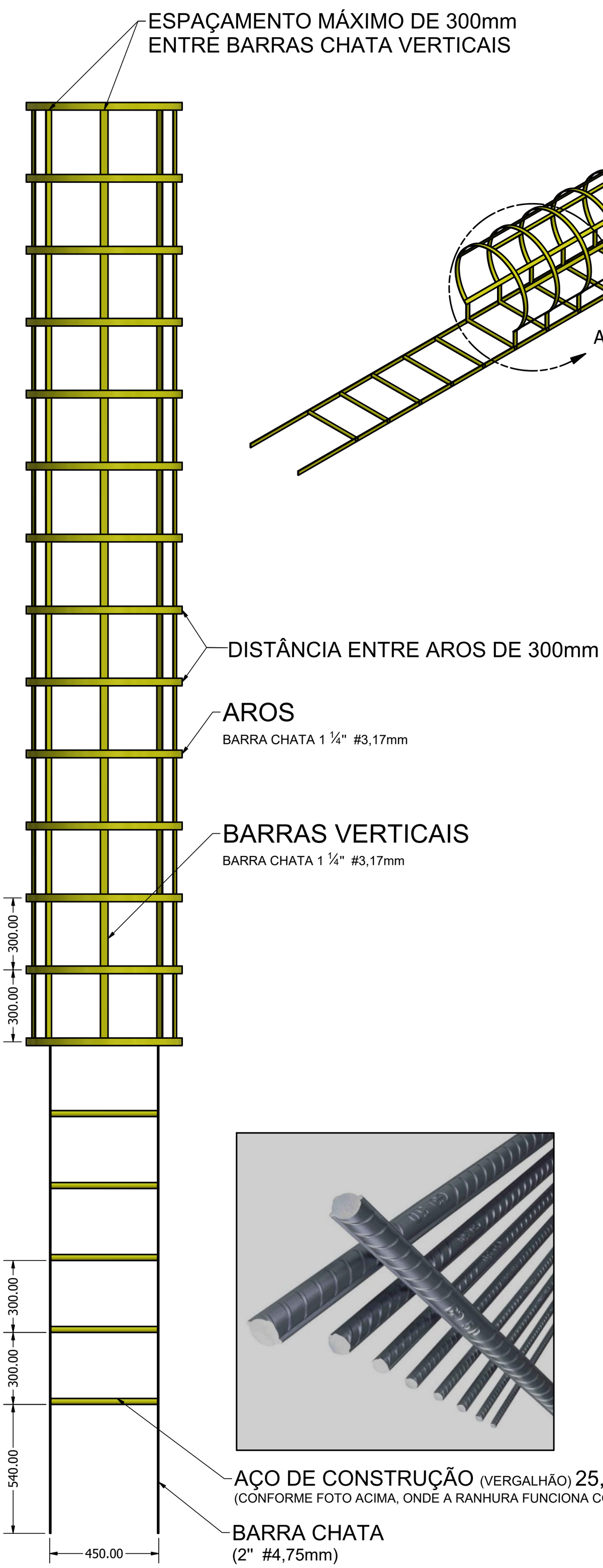

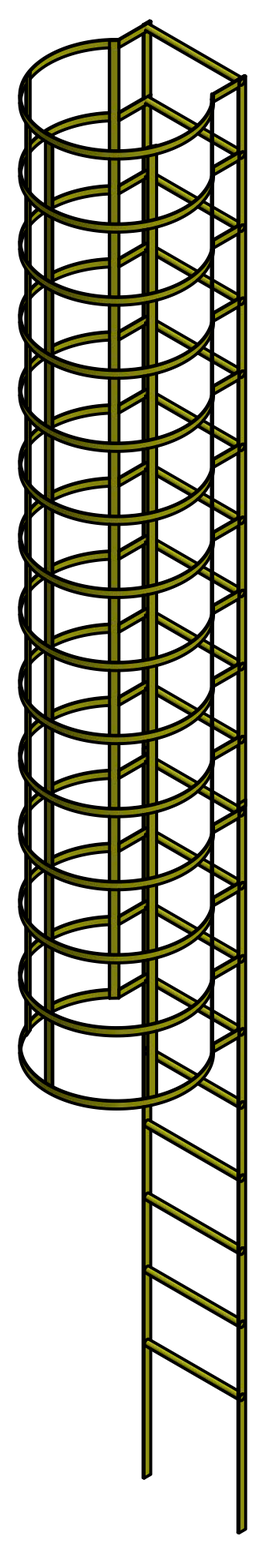

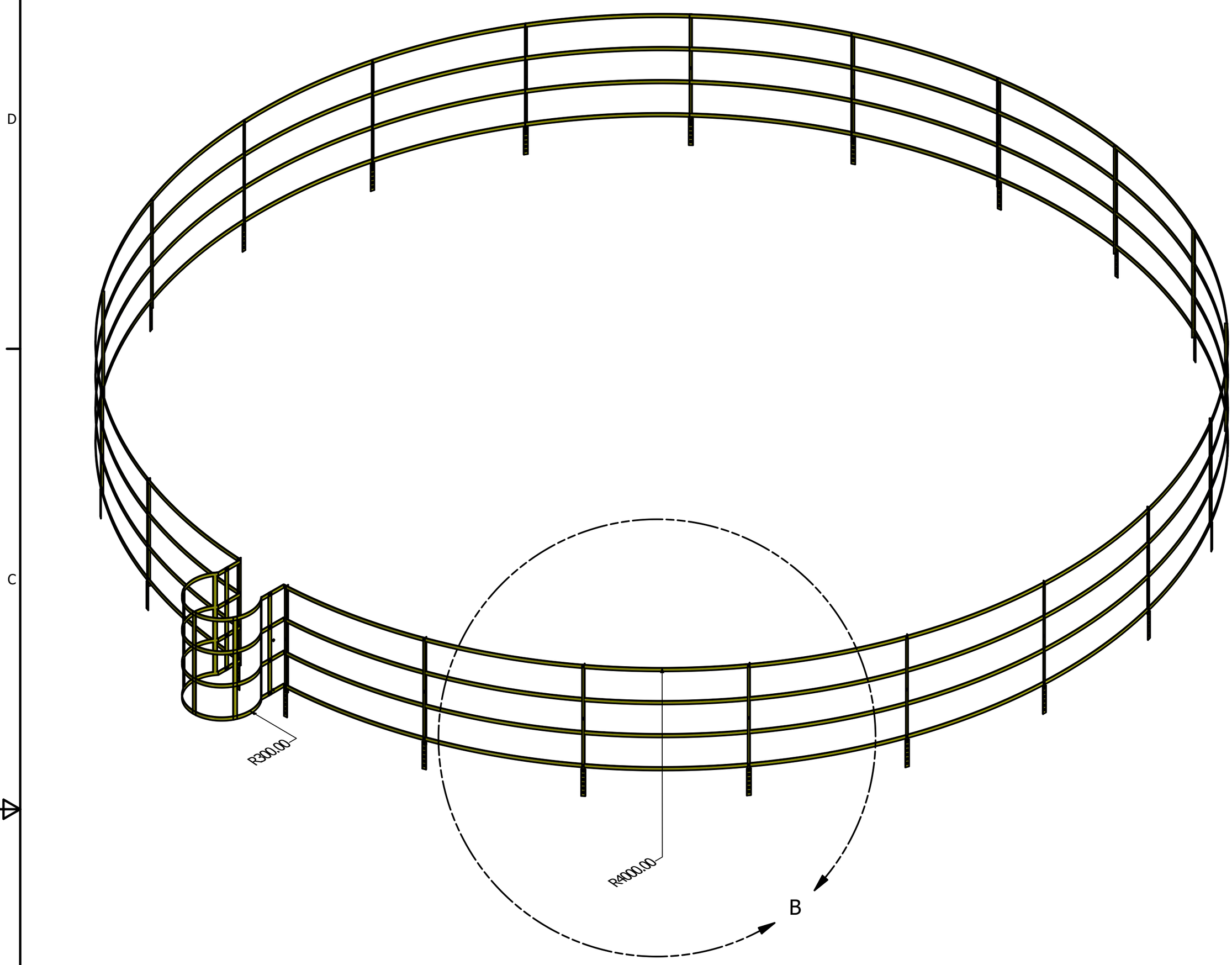

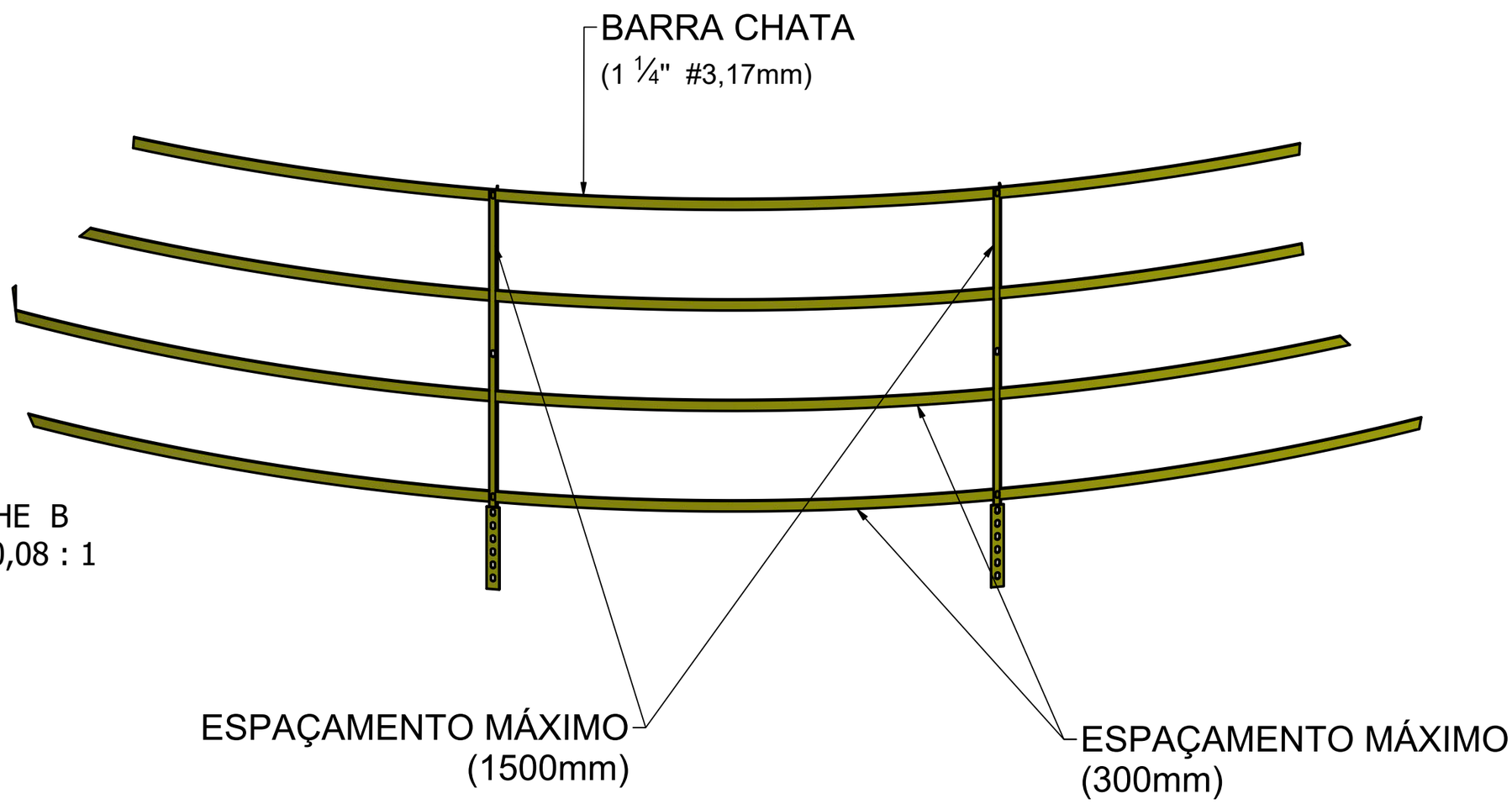

DETALHE B
ESCALA 0,08 : 1