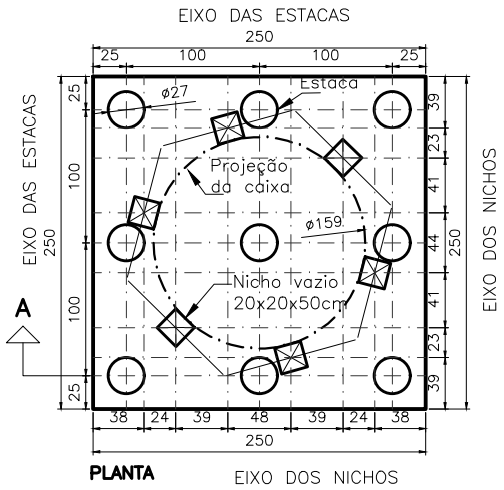

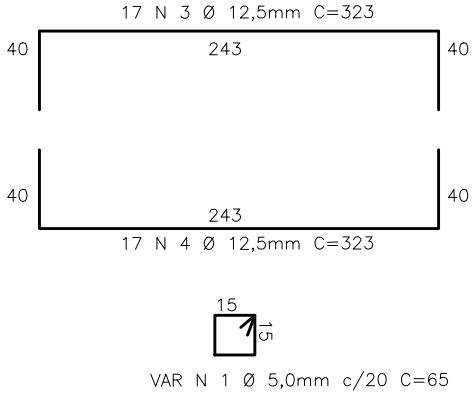

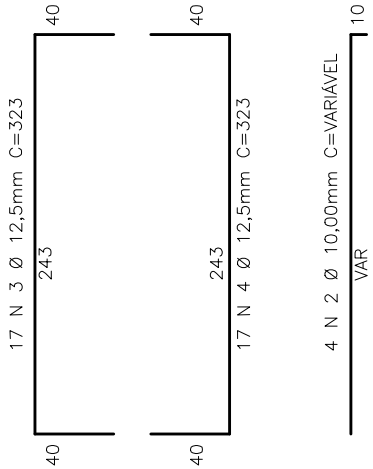

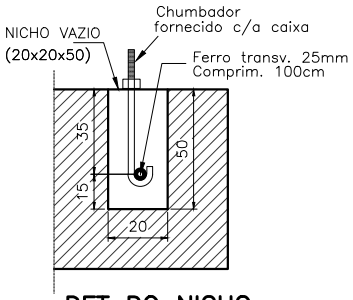

DET DO NICHO

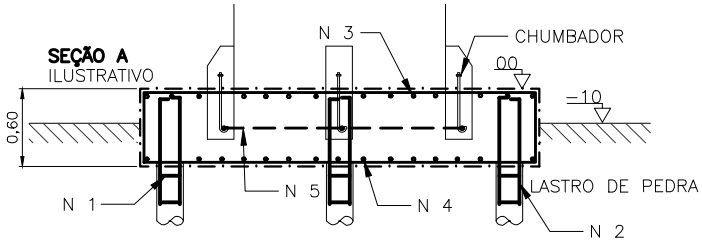

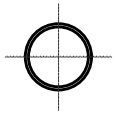

9 estacas Ø 27cm
capacidade nominal 30T
comprimento da estaca depende da sondagem de solo
comprimento mínimo 6m

LISTA DE MATERIAL	
Descrição	Quantidade
Concreto Usinado – FCK 25	7,50 m3

LISTA DE FERROS				
N	Ø	Qntd.	Comp.(un)	Comp. Total
1	5,0	VAR	65 cm	VARIÁVEL
2	10,0	36	VARIÁVEL	VARIÁVEL
3	12,5	34	323 cm	10.982 cm
4	12,5	34	323 cm	10.982 cm
5	25,0	6	100 cm	600 cm

CAPACIDADE DA ESTACA: 30 TON

Medidas em centímetros

*1–Todas as medidas estão em centímetros, exceto quando indicado o contrário.
*2–A profundidade da estaca depende de análise do solo, que cabe ao cliente.
*3–Este projeto e sujestivo e sua aplicação é de responsabilidade do cliente.
*4–A Fazforte não tem responsabilidade nenhuma sobre falhas de execução da base

GRUPO FAZFORTE
www.fazforte.com.br

Titulo
CAIXA D'ÁGUA METÁLICA BASE TCS 7003

Projeto
BASE EM CONCRETO ARMADO

Responsável Técnico
Joaquim Quirino Lopes Eng. Civil CREASP 0640568145