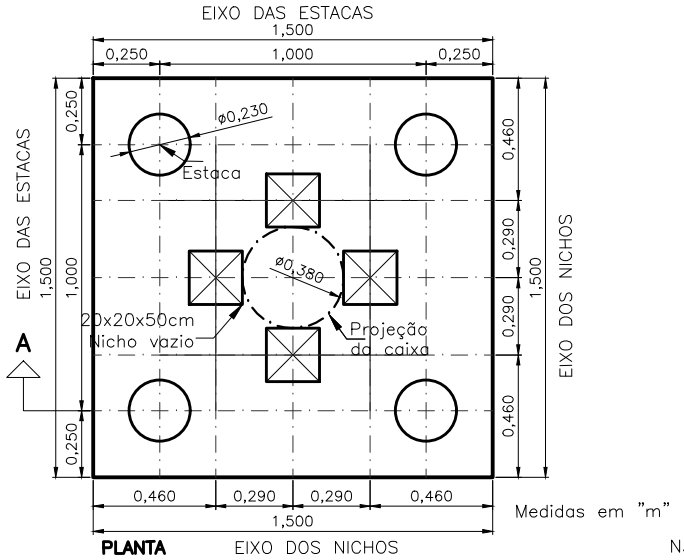

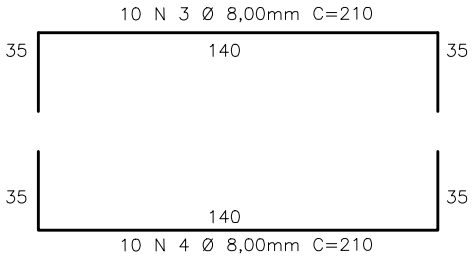

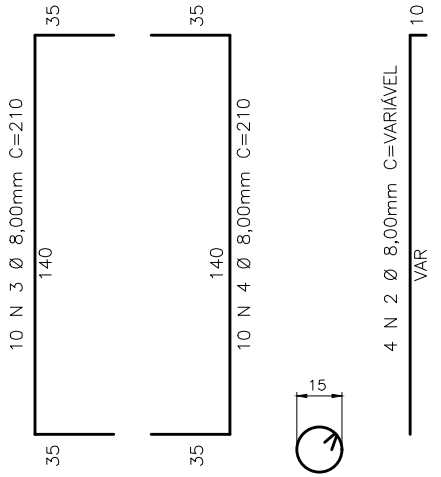

VAR N 1 Ø 5,0mm
c/20 C=55

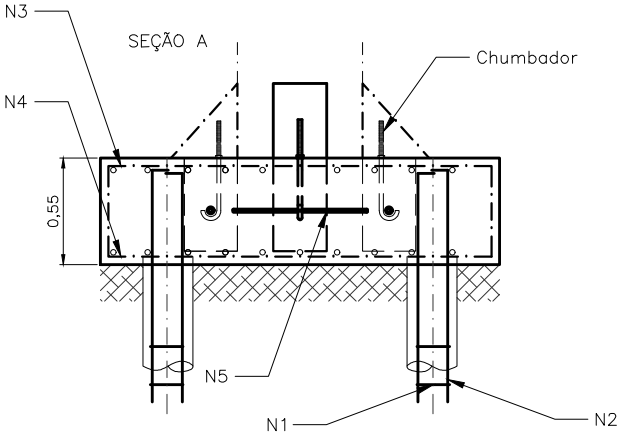

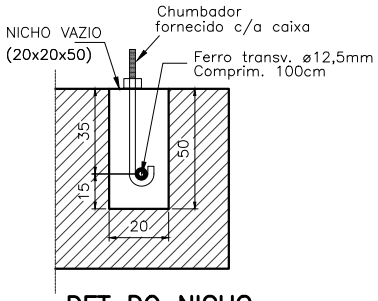

DET DO NICHO

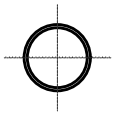

4 estacas Ø 23cm
capacidade nominal 10T
comprimento da estaca depende da sondagem de solo
comprimento mínimo 6m

LISTA DE MATERIAL	
Descrição	Quantidade
Concreto Usinado – FCK 25	2,50 m3

LISTA DE AÇO				
N	Ø	Qntd.	Comp.(un)	Comp. Total
1	5,0	VAR	55 cm	VARIÁVEL
2	8,00	16	VAR	VARIÁVEL
3	8,00	20	210 cm	4.200 cm
4	8,00	20	210 cm	4.200 cm
5	12,5	4	100 cm	400 cm

CAPACIDADE DA ESTACA: 10 TON

Medidas em centímetros

Notas
*1–Todas as medidas estão em centímetros, exceto quando indicado o contrário.
*2–A profundidade da estaca depende de análise do solo, que cabe ao cliente.
*3–Este projeto e sujestivo e sua aplicação é de responsabilidade do cliente.
*4–A Fazforte não tem responsabilidade nenhuma sobre falhas de execução da base

GRUPO FAZFORTE
www.fazforte.com.br

Titulo
CAIXA D'ÁGUA METÁLICA BASE TCS203

Projeto
BASE EM CONCRETO ARMADO

Responsável Técnico
Joaquim Quirino Lopes Eng. Civil CREASP 0640568145