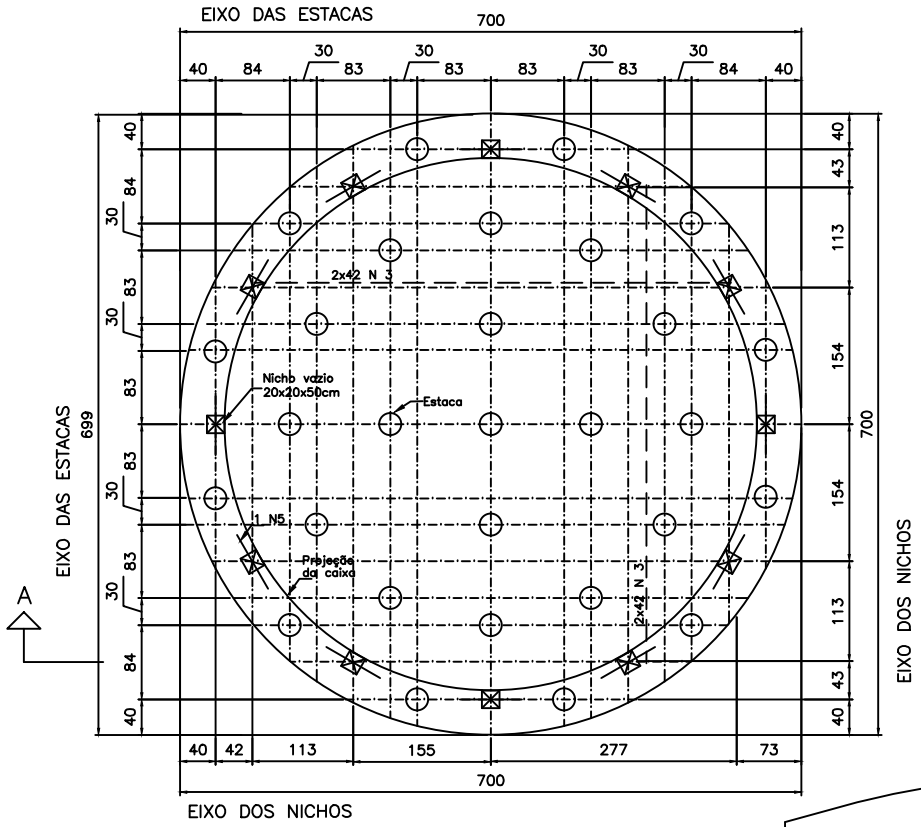

PLANTA

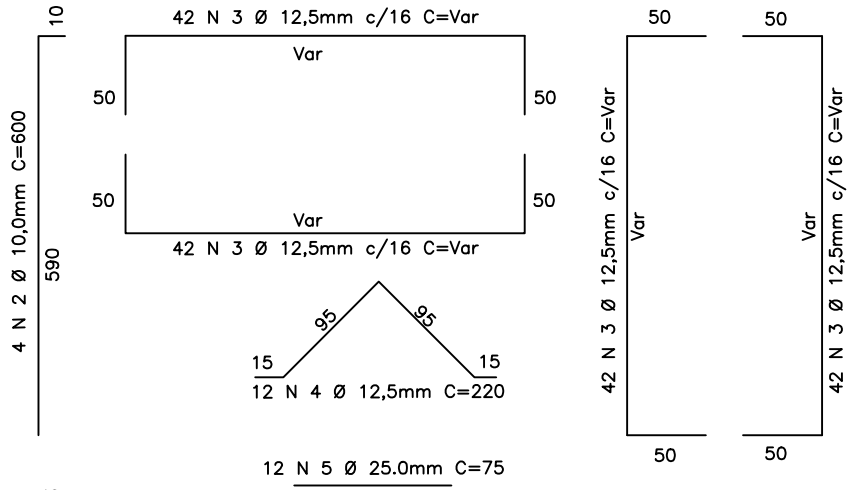

22 N 1 Ø 5,0mm
c/20 C=70cm

LISTA DE MATERIAL	
Descrição	Quantidade
Concreto Usinado – FCK 25	45,0 m3

LISTA DE FERROS				
N	Ø	Qntd.	Comp.(un)	Comp. Total
1	5,0	638	70 cm	44.660 cm
2	10,0	116	600 cm	69.600 cm
3	12,5	168	Var	117.600 cm
4	12,5	12	220 cm	2.640 cm
5	25.0	12	75 cm	900 cm

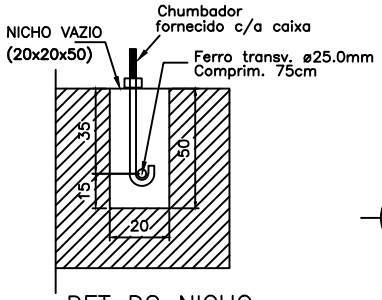

DET DO NICHO

29 estacas Ø 27cm
capacidade nominal 30 T

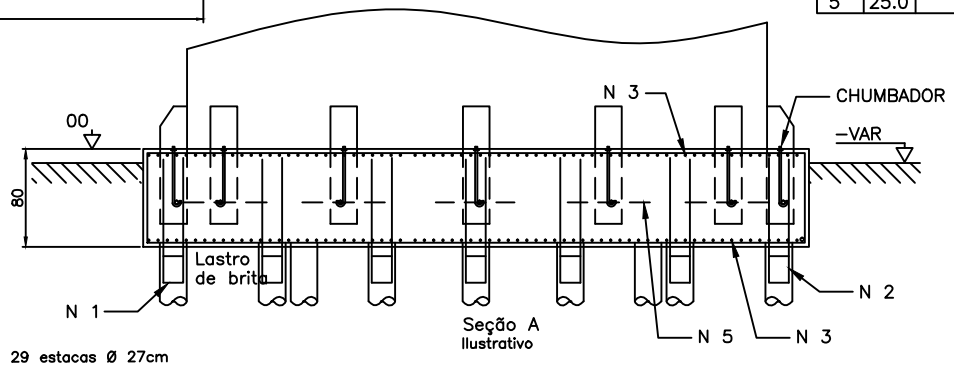

Seção A
Ilustrativo

600m3/ø6,0m/h21,40m

Notas
*1–Todas as medidas estão em centímetros, exceto quando indicado o contrário.
*2–A profundidade da estaca depende de análise do solo, que cabe ao cliente.
*3–Este projeto e sujestivo e sua aplicação é de responsabilidade do cliente.
*4–A Fazforte não tem responsabilidade nenhuma sobre falhas de execução da base

FAZFORTE
METALURGICA
Rua Manoel Segundo Celice,540 - Jd. do Trevo
Fone (18) 3644-4982 - BIRIGUI - SP

CAIXA D'ÁGUA METÁLICA BASE TBL 60001

Projeto
BASE EM CONCRETO ARMADO

Responsável Técnico
Joaquim Quirino Lopes Eng. Civil CREASP 0640568145